Abnehmbare RF-Wärmedämmung aus einer umweltverträglichen und recycelbaren Polyesterfaserplatte, Dämmstärke 50 mm

Dichte: 21 kg/m³

Brandverhalten: EN 13501-1, KLASSE B-S2 D0

Wärmeleitfähigkeit: 0,036 W/(m·K)

Farbige PVC-Außenverkleidung

ABS-Rosetten an den Anschlussstutzen

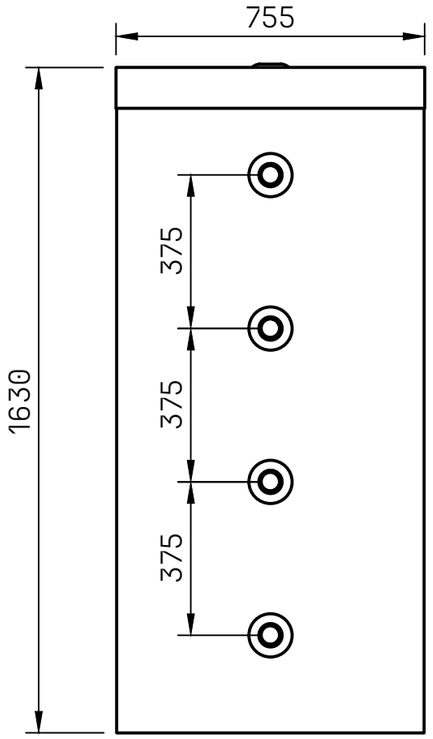

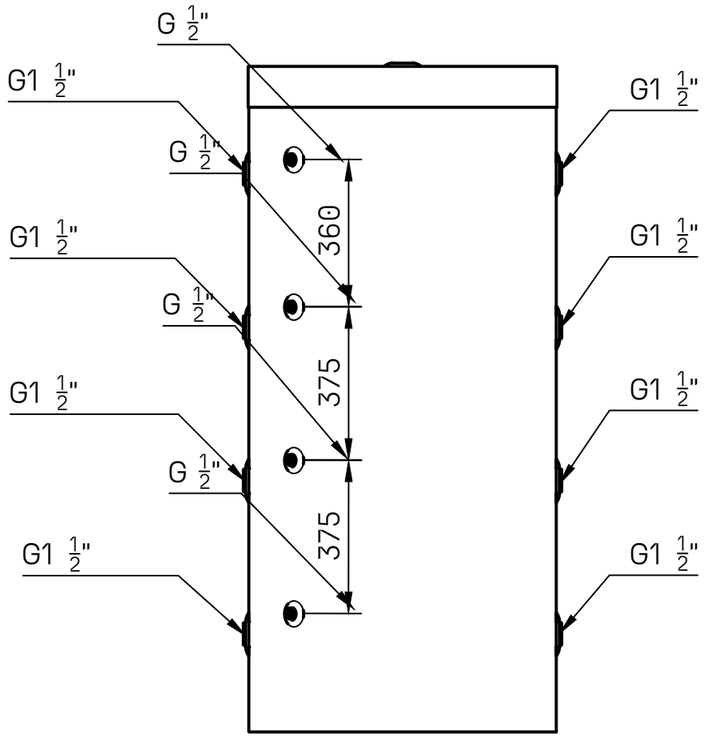

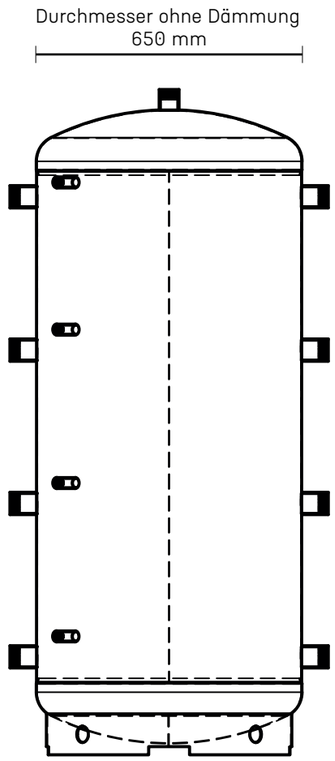

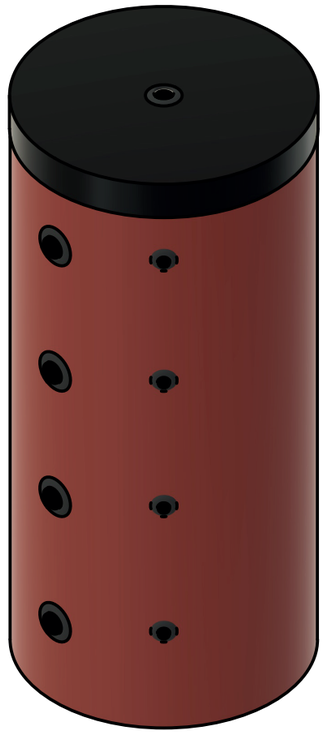

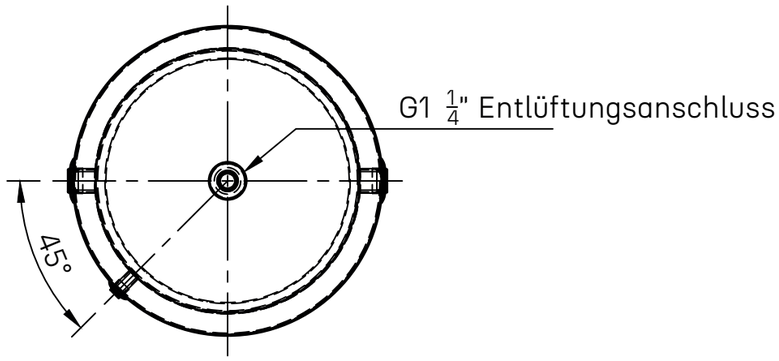

ARTIKEL

Wärmepufferspeicher „PUFFER“

BESCHREIBUNG:

Pufferspeicher für Heizungsanlagen mit abnehmbarer Wärmedämmung.
Das Produkt erfüllt die Anforderungen der Richtlinie 2009/125/EG über die umweltgerechte Gestaltung energieverbrauchsrelevanter Produkte (ErP). 2 Jahre Garantie auf Herstellungsfehler.

environ

ENVIRON Energie- und Umwelttechnik GmbH & Co. KG
Robert-Bosch-Straße 9 – 78048 Villingen-Schwenningen
info@environgroup.de environ-solutions.de
+49 7705 9769691

ART.-NR.
PS500

REV.: 00
16.10.2026

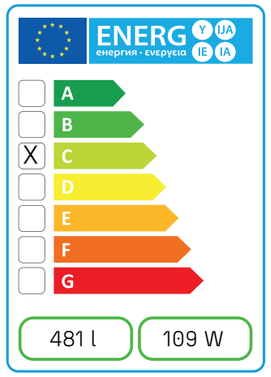

Technisches Datenblatt	
Druckgeräterichtlinie 2014/68/EU (PED):	Art. 4 Abs. 3
Nenninhalt [l]	481 l
Wärmeübertragungsfläche [m²]	m²
Maximal zulässiger Betriebsdruck [bar]	6 bar
Maximal zulässige Betriebstemperatur [°C]	95 °C
Werkstoff	Kohlenstoffstahl S235JR
Oberflächenbehandlung	Äußere Rostschutzlackierung
Zulässiges Medium	Heizungswasser
Wärmedämmung	50 mm RF
Oberflächenausführung	Farbige PVC-Ummantelung
Leergewicht des Speichers [kg]	85 kg

Zur kontinuierlichen Verbesserung der Produktqualität behält sich ENVIRON Energie- und Umwelttechnik GmbH & Co. KG das Recht vor, Änderungen an den Produkten ohne vorherige Ankündigung vorzunehmen, auch nach Auftragsannahme. Das Unternehmen behält sich außerdem das Recht vor, die Produkte ohne vorherige Ankündigung teilweise oder vollständig zu ändern, und übernimmt keine Haftung für etwaige fehlerhafte Angaben. Für die angegebenen Maße gilt eine Toleranz von ±10 %.