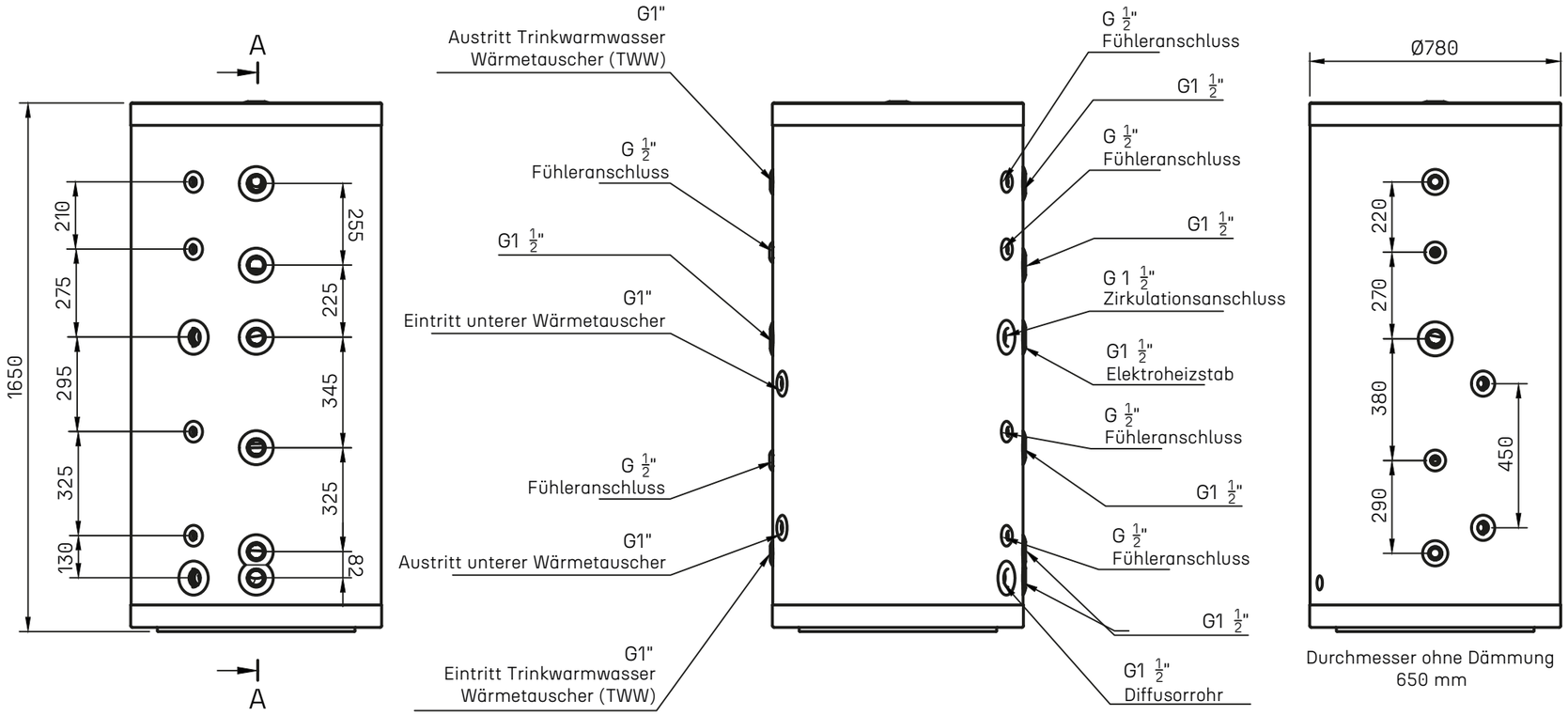

Nicht abnehmbare RG-Wärmedämmung aus geschlossenporigem Polyurethan-Hartschaum, FCKW- und HFCKW-frei, Dämmstärke 65 mm

Dichte: 40–42 kg/m³

Brandverhalten: DIN 4102, KLASSE B3

Wärmeleitfähigkeit: 0,019 W/(m·K)

Farbige ABS-Außenverkleidung

Tiefgezogene Böden aus schwarzem ABS

ABS-Rosetten an den Anschlussstutzen

A-A

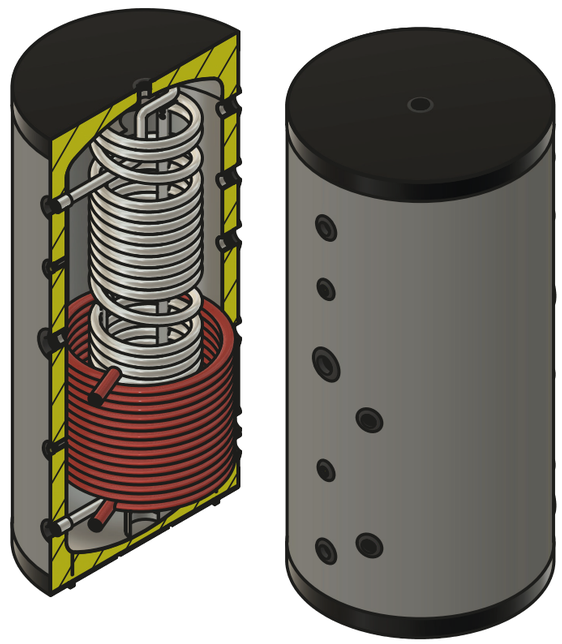

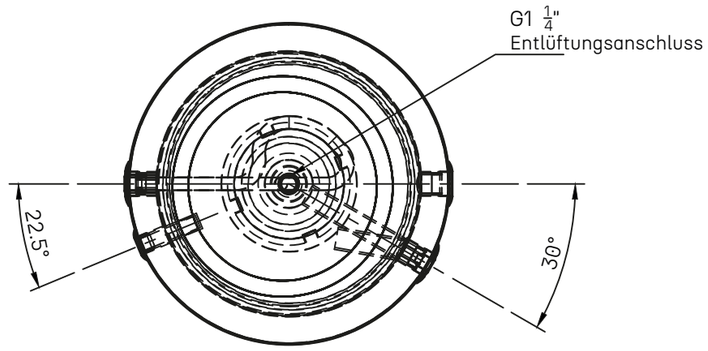

ARTIKEL

Pufferspeicher mit semischneller Trinkwarmwasserbereitung (TWW)

BESCHREIBUNG:

Pufferspeicher für Heizungsanlagen mit abnehmbarer Wärmedämmung.
Das Produkt erfüllt die Anforderungen der Richtlinie 2009/125/EG über die umweltgerechte Gestaltung energieverbrauchsrelevanter Produkte (ErP). 2 Jahre Garantie auf Herstellungsfehler.

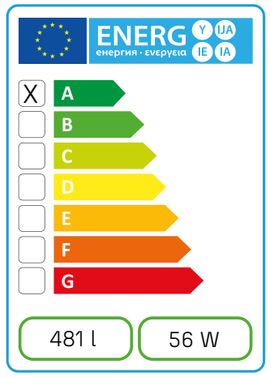

Technisches Datenblatt	Speicher	Trinkwarmwasser-Wärmetauscher	Heizungswasser-Wärmetauscher
Druckgeräterichtlinie 2014/68/EU (PED):	Art. 4,3		
Nenninhalt [l]	481 l	19,5 l	11,9 l
Wärmeübertragungsfläche [m²]		5,7 m²	2,1 m²
Maximal zulässiger Betriebsdruck [bar]	6 bar	10 bar	12 bar
Maximal zulässige Betriebstemperatur [°C]	95 °C	95°C	110 °C
Werkstoff	Stahl S235JR	Edelstahl AISI 316L	Stahl S235JR
Zulässiges Medium	Heizungswasser	Trinkwarmwasser (TWW)	Heizungswasser
Oberflächenbehandlung	Äußere Rostschutzlackierung		
Wärmedämmung	65 mm		
Oberflächenausführung	Farbige PVC-Ummantelung		
Leergewicht des Speichers [kg]	155 kg		

environ

ENVIRON Energie- und Umwelttechnik GmbH & Co. KG
Robert-Bosch-Straße 9 – 78048 Villingen-Schwenningen
info@environgroup.de environ-solutions.de
+49 7705 9769691

ART.-NR.
TSPU500

REV.:
04.08.2026

Zur kontinuierlichen Verbesserung der Produktqualität behält sich O.M.B. S.r.l. das Recht vor, das Produkt ohne vorherige Ankündigung sowie auch nach Auftragsannahme zu ändern. Das Unternehmen behält sich vor, ohne vorherige Ankündigung teilweise oder vollständige Änderungen an den Produkten vorzunehmen, und übernimmt keine Haftung für etwaige fehlerhafte Angaben. Für die angegebenen Maße gilt eine Toleranz von ±10 %.